◆4月24日（日）

３位トーナメント（小祝漁港グラウンド）

1位 Ｓｈｙｎｔ ＦＣ
2位 中津豊南ＦＣ
3位 吉野FC
4位 大平山A.F.C
5位 小楠今津ＳＳＣ
6位 鶴居ＳＳＳ
7位 大在ＳＳＣ
8位 玖珠ＳＳＳ

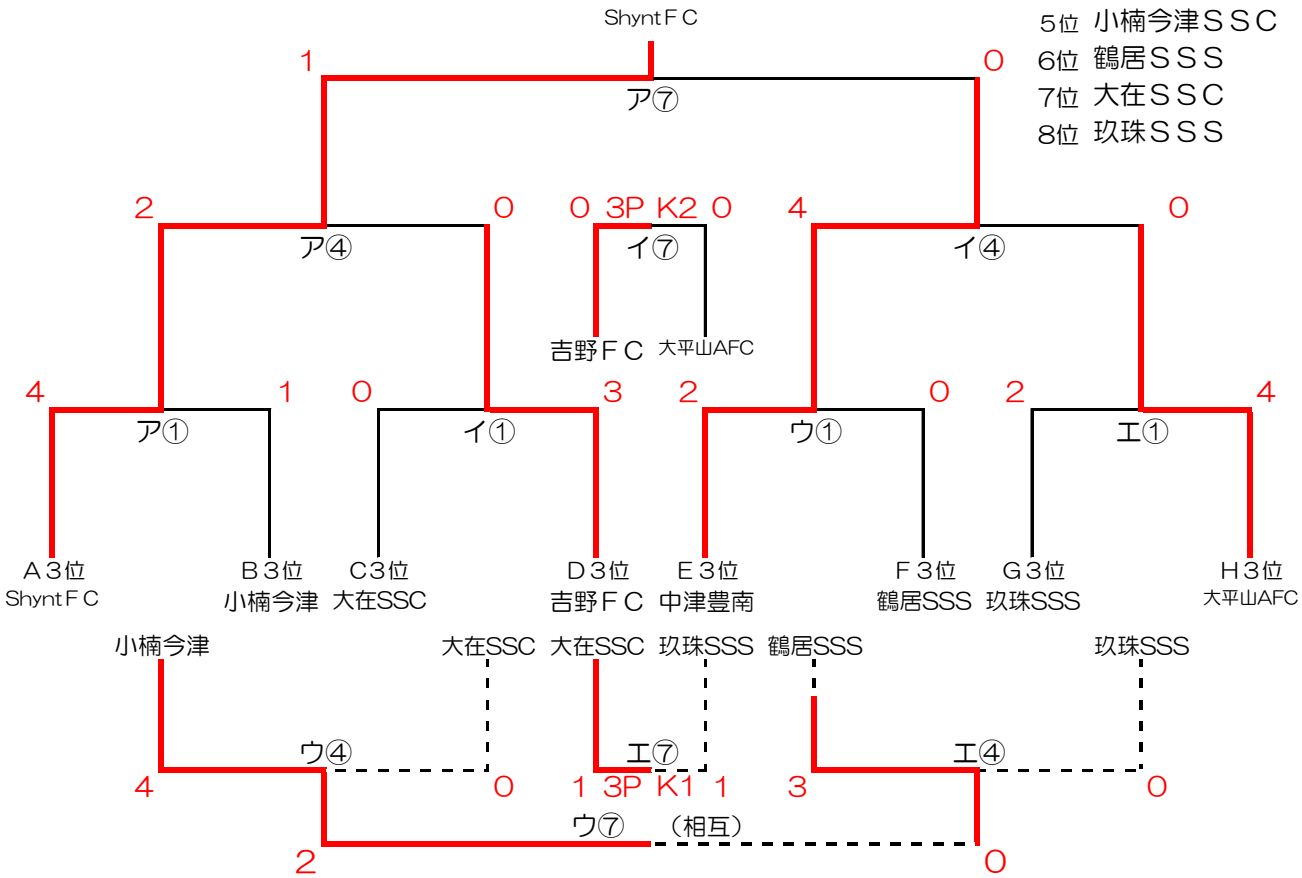

４位トーナメント（三光総合運動公園多目的広場）
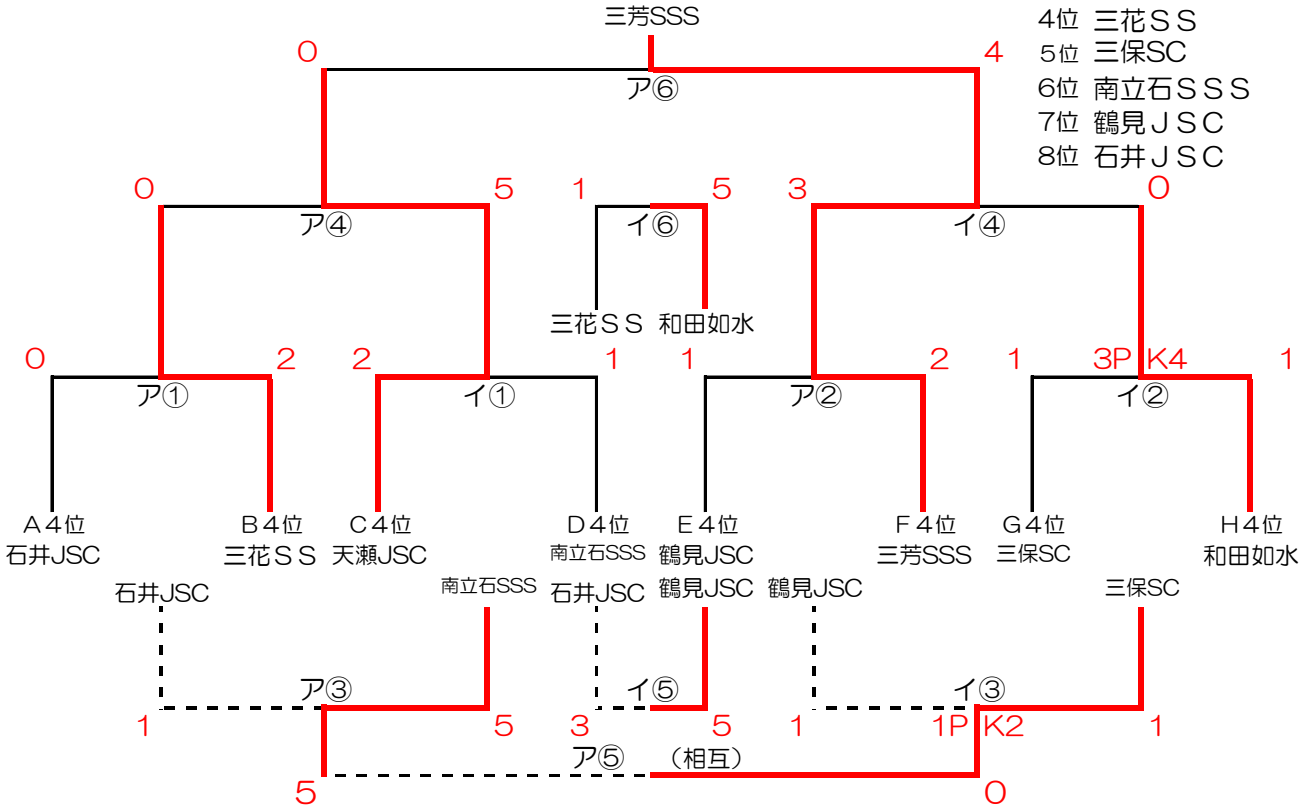
1位 三芳ＳＳＳ
2位 天瀬ＪＳＣ
3位 和田如水ＳＳＣ
4位 三花ＳＳ
5位 三保SC
6位 南立石ＳＳＳ
7位 鶴見ＪＳＣ
8位 石井ＪＳＣ