◆4月24日（日）

１位トーナメント（小祝漁港グラウンド）

優勝　戸次ＳＳＳ
2位　四日市北ＪＦＣ
3位　ＦＣアリアーレ
4位　金池長浜ＳＳＳ
5位　ＦＣ　Ｂｏｒｄｅｒ
5位　下毛ＦＣ
7位　朝日ＦＣ
8位　ＦＣ ＵＳＡ

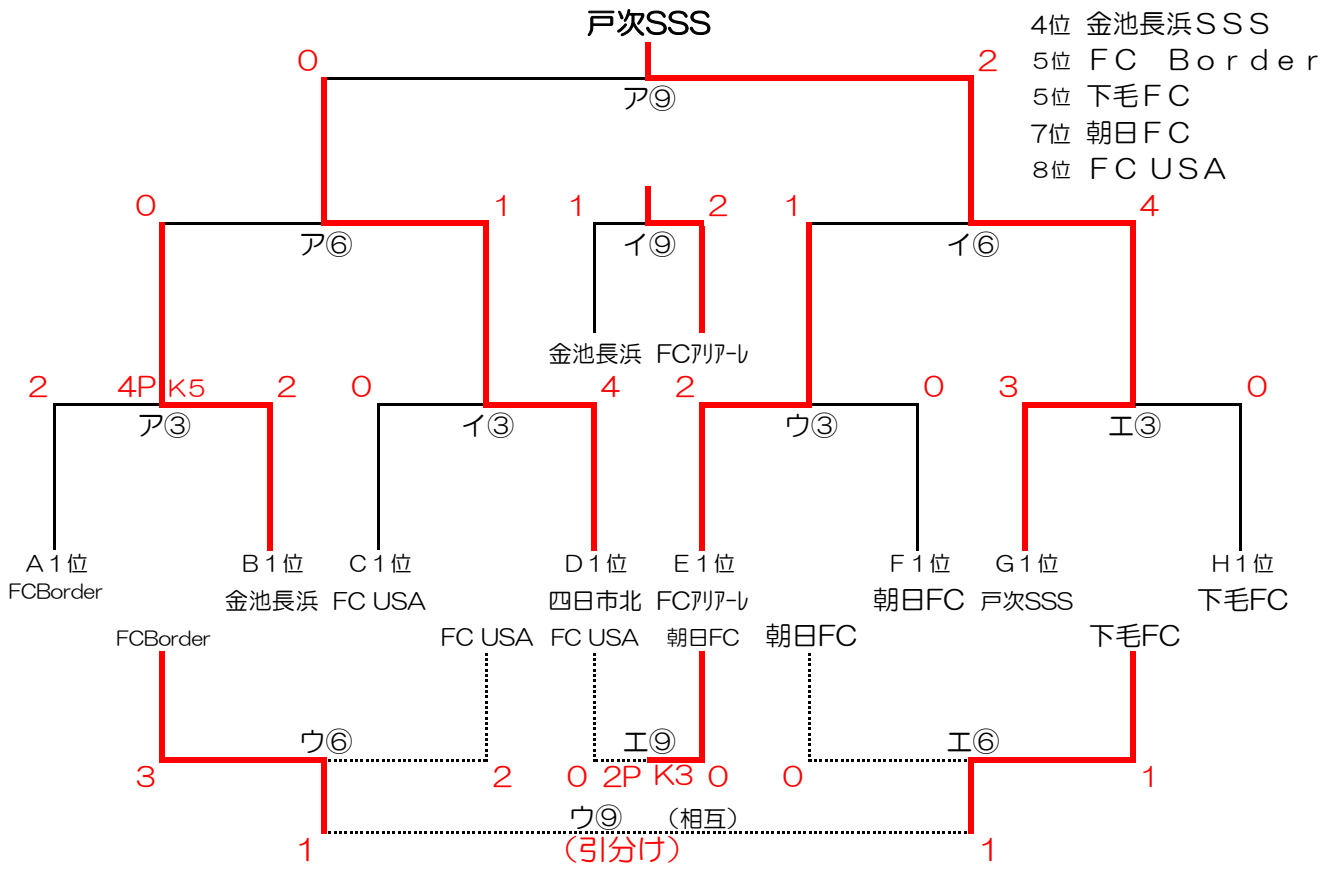

２位トーナメント（小祝漁港グラウンド）
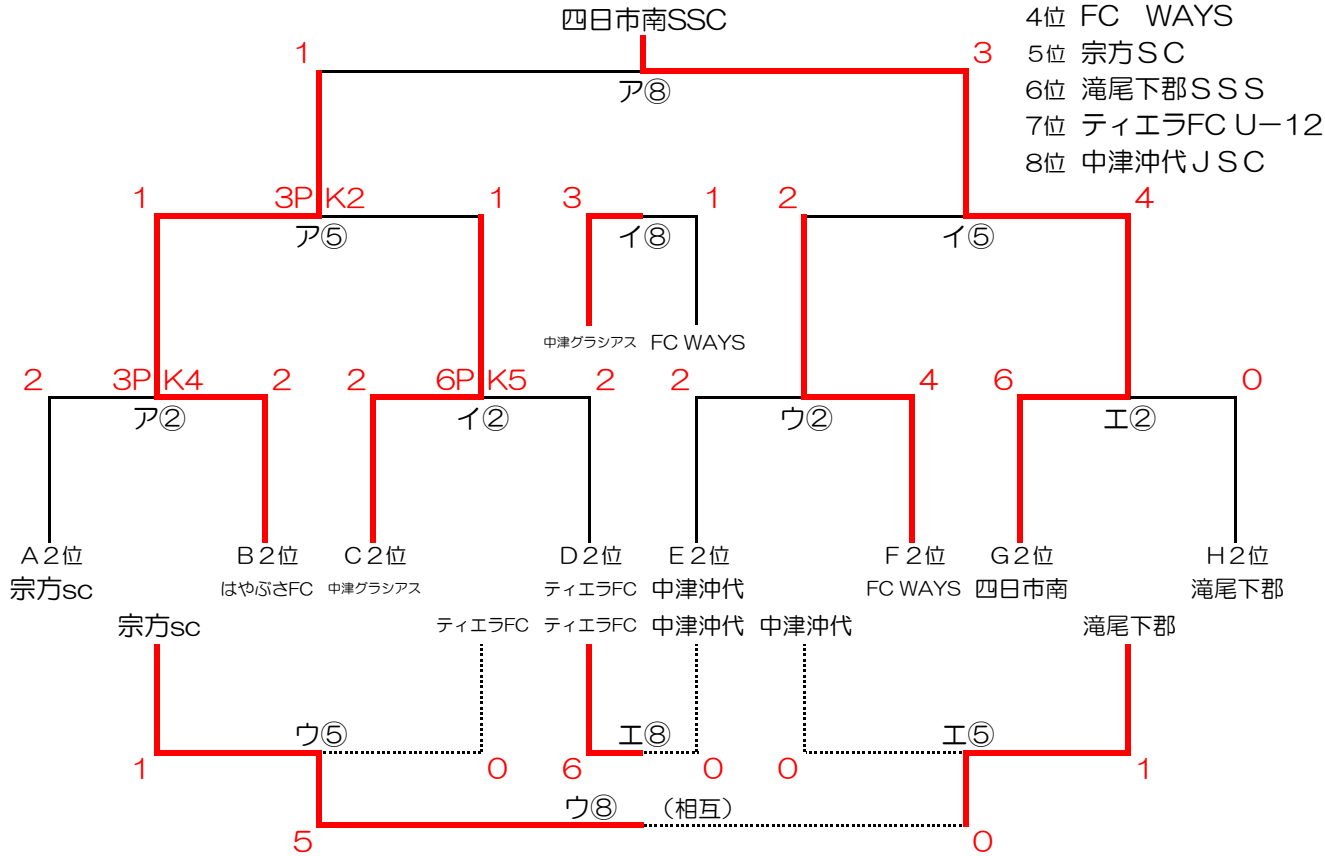
1位　四日市南SSC
2位　はやぶさＦＣ
3位　FC中津グラシアス
4位　FC　WAYS
5位　宗方ＳＣ
6位　滝尾下郡ＳＳＳ
7位　ティエラFC Ｕ−12
8位　中津沖代ＪＳＣ