平成２６年度第５０回正月少年サッカー大会（Ａクラス）組合せ

優　勝　四日市南SSC
準優勝　FC中津グラシアスU－１２
第3位　FC　USA
第3位　黒土少年サッカークラブ

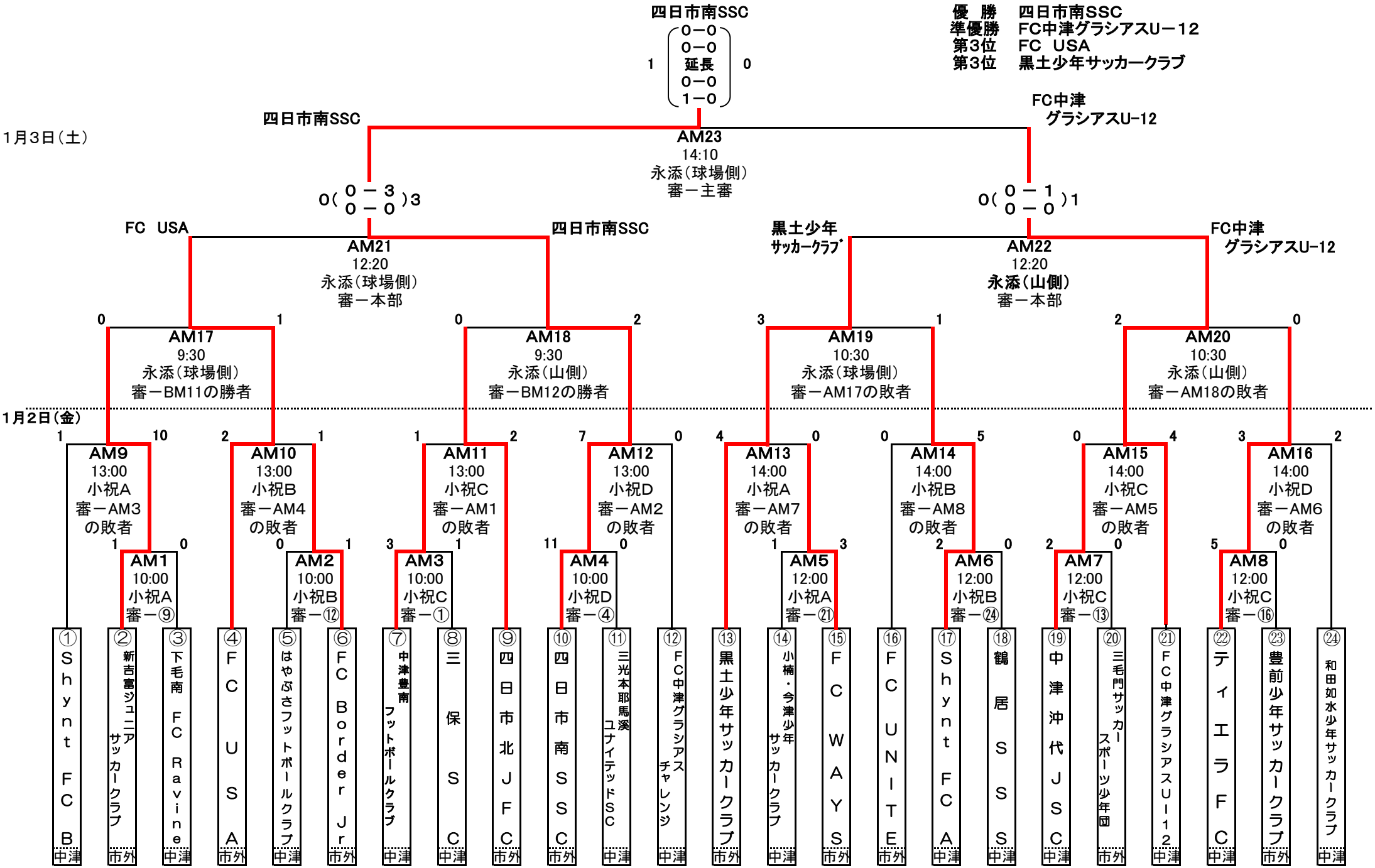

平成２６年度第５０回正月少年サッカー大会（Ｂクラス）試合結果
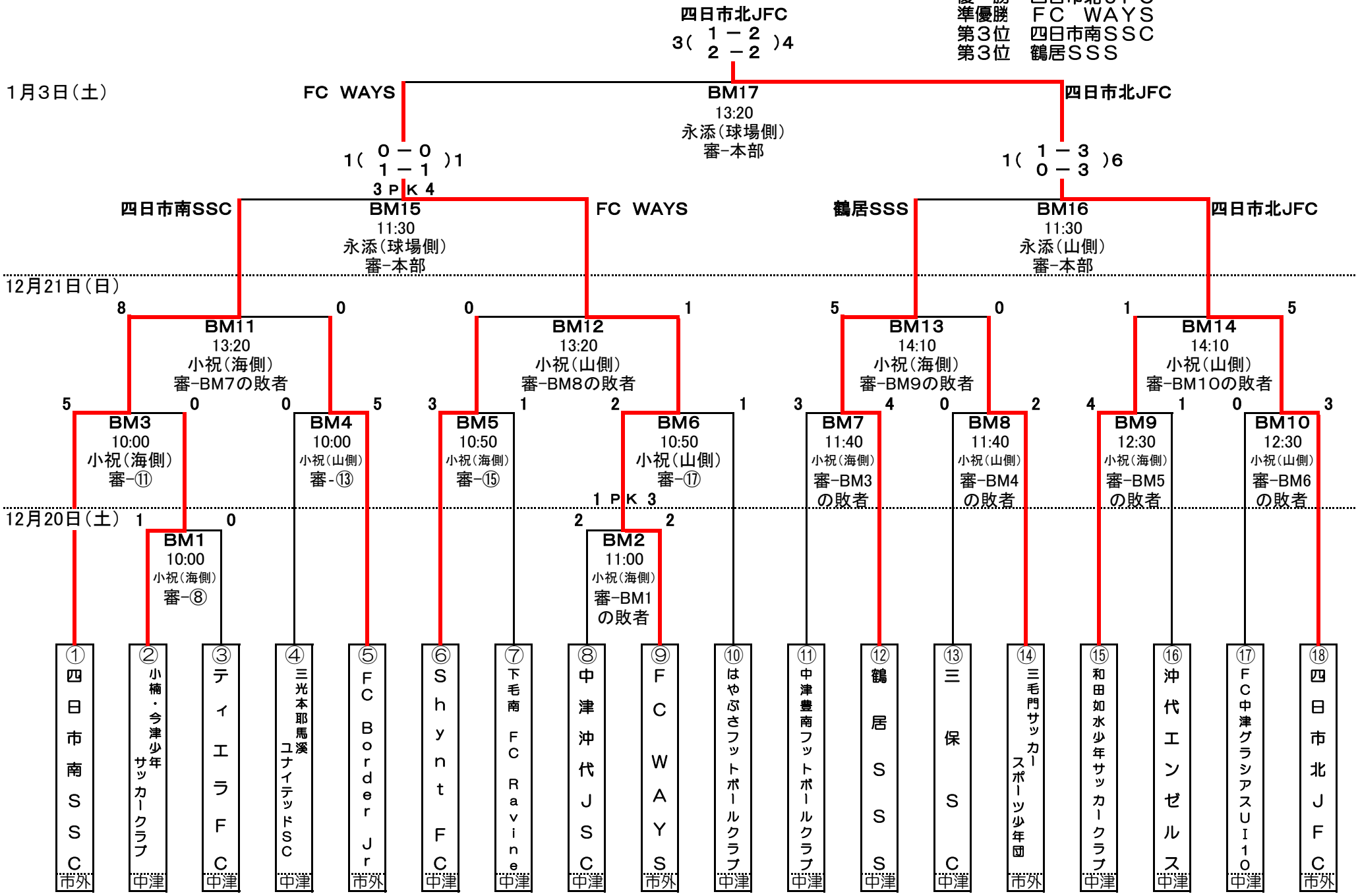
優　勝　四日市北ＪＦＣ
準優勝　ＦＣ　ＷＡＹＳ
第３位　四日市南ＳＳＣ
第３位　鶴居ＳＳＳ