令和2年度 大分県高等学校新人大会サッカー競技　試合結果
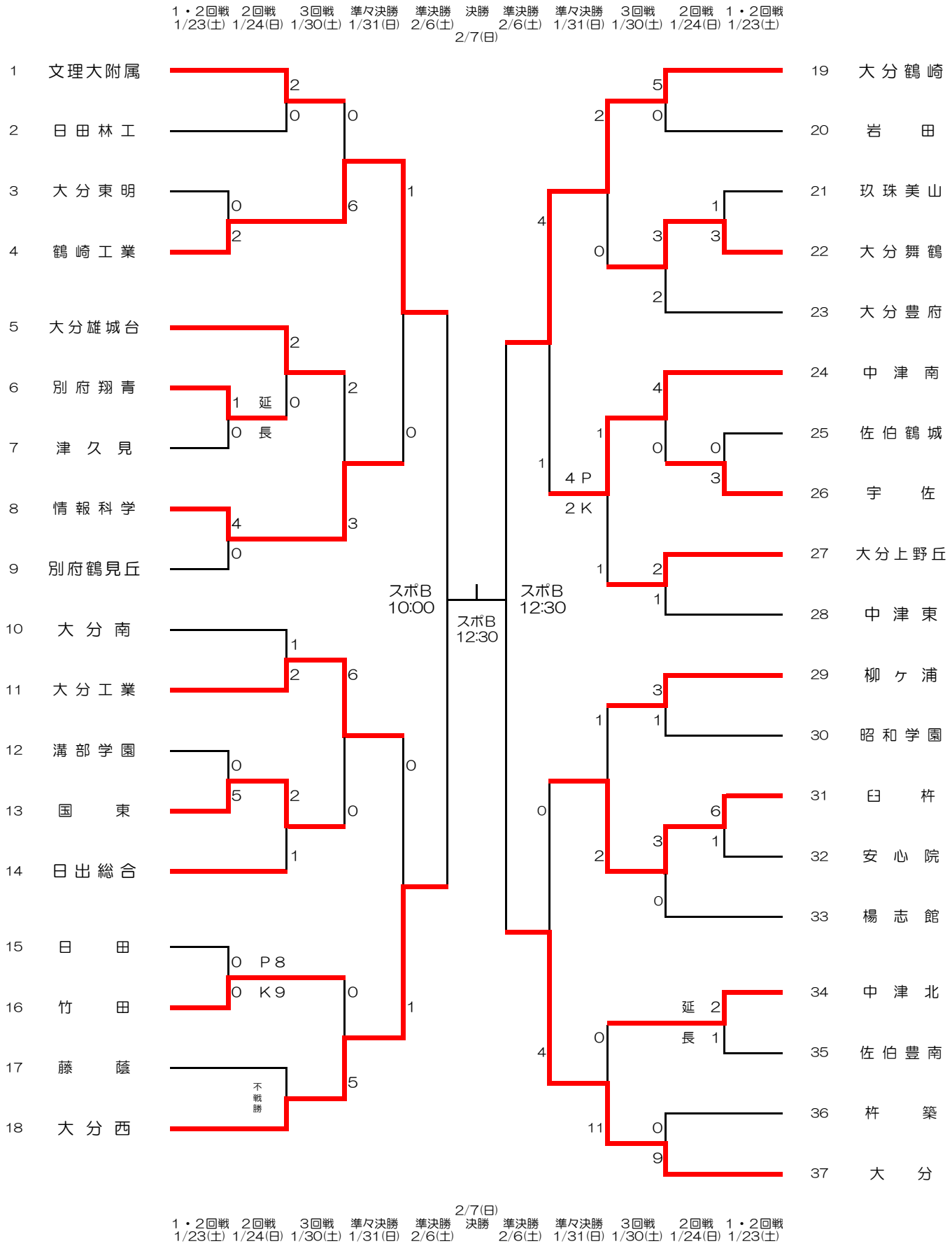
会　場　別府実相寺サッカー場（実相寺）・佐伯市営総合運動公園人工芝(佐人)
(一社)大分県サッカー協会人工芝(県人)・佐伯陸上競技場（佐陸）
大分スポーツ公園サッカー場Bコート（スポB）
期　間　令和３年１月２３日（土）～２月７日（日）
時　間　①１０：００～　②１１：３０～　③１３：００～　④１４：３０～